Nr. 300/2020-DE

Tech-News

G.T.S.-Stechdrehsystem

3 in 1

3 Anwendungen mit 1 Wendeschneidplatte

- Radial innen
- Radial außen
- Axial

Hohe Prozess- Sicherheit beim Stechdrehen

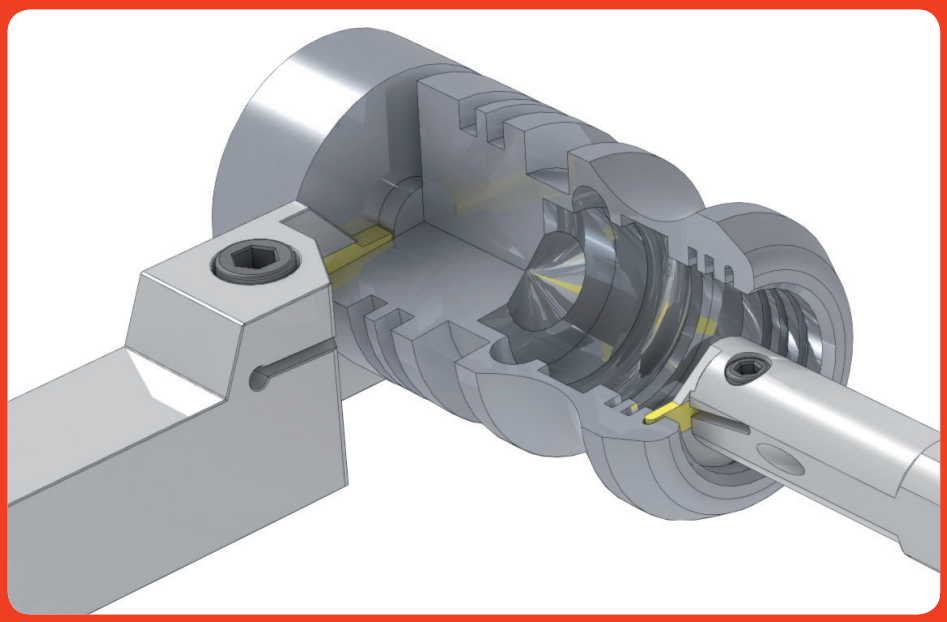

G.T.S. - Systemvorteile

- Einzigartiges W-Klemmsystem sorgt für stabile Stechoperation, vor allem beim Stechdrehen
- G.T.S.- Stecheinsätze sind außen und innen einsetzbar, auch auf linken und rechten Werkzeugen (Kostenersparnis !), sowie zum Axialstechen
- Mit den Spanbrechern ".30" und ".50" wird ein weiter Stechdrehbereich vom Schruppen bis Schlichten abgedeckt
- Stecheinsätze ab sofort auch als geschliffene DG- Version sowie als präzisionsgesinterte DM- Version verfügbar
- Hartmetall-Feinstkorn-Substrat (GM5130) für größtmögliche Kantenstabilität

260 Einstechen, Stechdrehen / *Grooving, Groove Turning*

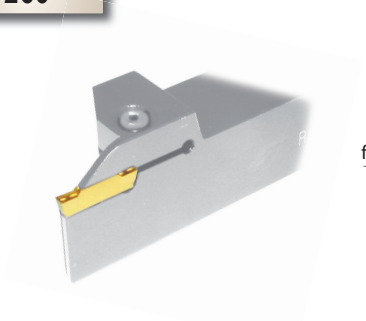

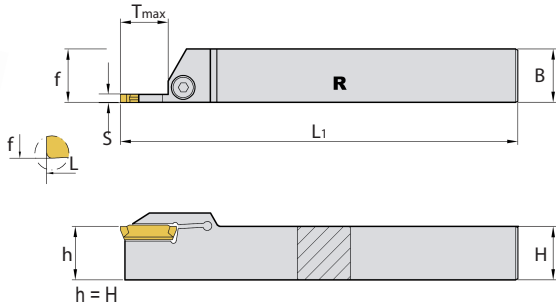

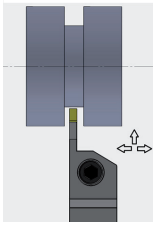

Bezeichnung *Part Number*	Lager *Stock* R	Lager *Stock* L	Maße *Dimensions [mm]* H=B	L_1	f	T_{max}	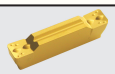 Seite / Page: 7 s [mm]	Ersatzteile *Spare Parts*	
R/L 260. 1212. 015	●		12	80	12.3	12	216.0150.30 s=1,5 mm	32.15.115	48.12.606
R/L 260. 1616. 015	●	○	16	100	16.3	14.5			
R/L 260. 2020. 015	○	○	20	125	20.3	14.5			
R/L 260. 2525. 015	○		25	150	25.4	14.5			
R/L 260. 1212. 02	●		12	100	12.3	12	216.0200.51 30 55 s=2,0 mm		
R/L 260. 1616. 02	●	●	16	100	16.3	14.5			
R/L 260. 2020. 02	●	●	20	125	20.3	14.5			
R/L 260. 2525. 02	●	○	25	150	25.4	14.5			
R/L 260. 1616. 025	●	●	16	100	16.3	14.5	218.0250.50 55 s=2,5 mm		
R/L 260. 2020. 025	●	●	20	125	20.3	14.5			
R/L 260. 2525. 025	○	○	25	150	25.4	14.5			
R/L 260. 1212. 03	●		12	100	12.3	12	222.0300.51 50 55 s=3,0 mm	32.15.114	48.11.602
R/L 260. 1616. 03	●	●	16	100	16.3	18			
R/L 260. 2020. 03	●	●	20	125	20.4	18			
R/L 260. 2525. 03	●	●	25	150	25.4	18			
R/L 260. 3232. 03	○	○	32	170	32.4	18			
R/L 260. 1616. 04			16	100	16.3	18	222.0400.51 50 55 s=4,0 mm		
R/L 260. 2020. 04	●	●	20	125	20.4	18			
R/L 260. 2525. 04	●	●	25	150	25.4	18			
R/L 260. 3232. 04	○	○	32	170	32.4	18			
R/L 260. 2020. 05	○	○	20	125	20.5	23	226.0500.50 55 s=5,0 mm		
R/L 260. 2525. 05	●	○	25	150	25.5	23			
R/L 260. 3232. 05	○	○	32	170	32.5	23			
R/L 260. 2020. 06	○		20	125	20.6	23	226.0600.50 55 s=6,0 mm		
R/L 260. 2525. 06	○	○	25	150	25.6	23			
R/L 260. 3232. 06	○	○	32	170	32.6	23			

* Ausführung R oder L angeben / state R or L version

● JD-Lager / JD-Stock ○ begrenzte Lagerhaltung / limited stock

262

Eckenfreistechen, außen / *Corner releasing, external*

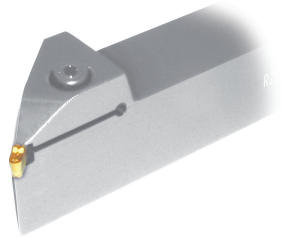

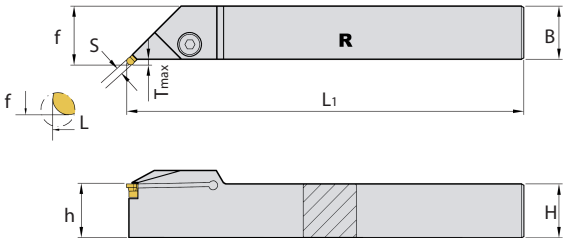

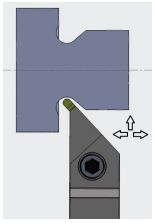

Bezeichnung *Part Number*	Lager *Stock* R	Lager *Stock* L	Maße *Dimensions [mm]* H=B	L_1	f	T_{max}	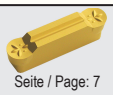 Seite / Page: 7 s [mm]	Ersatzteile *Spare Parts*	
R/L 262. 2020. 03	○		20	125	23	3	222.0300.51 50 55 s=3,0 mm	32.15.114	48.11.602
R/L 262. 2525. 03			25	150	28	3			
R/L 262. 3232. 03			32	170	35	3			
R/L 262. 2020. 04			20	125	23	3	222.0400.51 50 55 s=4,0 mm		
R/L 262. 2525. 04	○		25	125	28	3			
R/L 262. 3232. 04			32	170	35	3			
R/L 262. 2020. 05			20	125	24	4	226.0500.50 55 s=5,0 mm		
R/L 262. 2525. 05			25	150	29	4			
R/L 262. 3232. 05			32	170	36	4			
R/L 262. 2020. 06			20	125	24	4	226.0600.50 55 s=6,0 mm		
R/L 262. 2525. 06			25	150	29	4			
R/L 262. 3232. 06			32	170	36	4			

* Ausführung R oder L angeben / state R or L version

● JD-Lager / JD-Stock ○ begrenzte Lagerhaltung / limited stock

270 Inneneinstechen / *Grooving, internal*

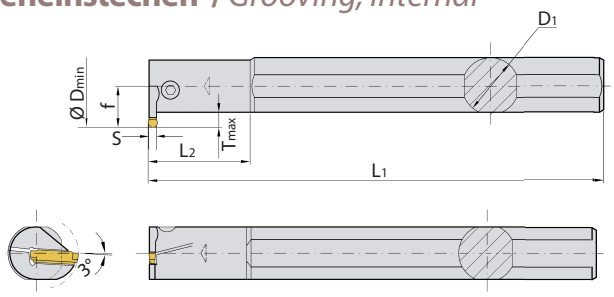

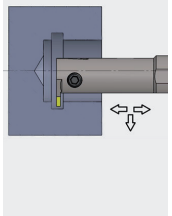

Bezeichnung *Part Number*	Lager *Stock* R	Lager *Stock* L	Maße *Dimensions [mm]* D_{min}	D_1	L_1	L_2	T_{max}	f	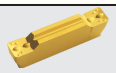 Seite / Page: 7 s [mm]	Ersatzteile *Spare Parts*	
R/L 270. 0016. 015			20	16	125	35	4	11.3	216.0150.30/51 s=1,5 mm	32.45.124	48.12.604
R/L 270. 0020. 015			25	20	150	45	4	13.1		32.15.115	48.12.606
R/L 270. 0025. 015			29	25	200	45	4	16.2			
R/L 270. 0016. 02		●	20	16	135	35	5	12.4	216.0200.30/51/55 s=2,0 mm	32.45.124	48.12.604
R/L 270. 0020. 02	●	●	25	20	150	45	5	14.0		32.15.115	48.12.606
R/L 270. 0025. 02	○		29	25	200	45	5	17.2			
R/L 270. 0016. 025		●	21	16	125	35	6	13.3	218.0250.50/51 s=2,5 mm	32.45.124	48.12.604
R/L 270. 0020. 025			25	20	150	45	6	15.1		32.15.115	48.12.606
R/L 270. 0025. 025			29	25	200	45	6	18.2			
R/L 270. 0020. 03		●	25	20	150	45	6	15.6	222.0300.50/51/55 s=3,0 mm		
R/L 270. 0025. 03		●	31	25	200	45	6	18.9			
R/L 270. 0032. 03	●	●	37	32	250	65	6	21.5			
R/L 270. 0020. 04			25	20	150	45	6	15.6	222.0400.50/51/55 s=4,0 mm		
R/L 270. 0025. 04	●		31	25	200	45	6	18.9			
R/L 270. 0032. 04			37	32	250	65	6	21.5			
R/L 270. 0025. 05	○		31	25	200	45	8	19.4	226.0500.50/55 s=5,0 mm		
R/L 270. 0032. 05	○		37	32	250	65	8	21.5			
R/L 270. 0025. 06		●	31	25	200	45	8	19.4	226.0600.50/55 s=6,0 mm		
R/L 270. 0032. 06	○	●	37	32	250	65	8	21.5			

* Ausführung R oder L angeben / state R or L version

● JD-Lager / JD-Stock ○ begrenzte Lagerhaltung / limited stock

270-IK Inneneinstechen mit Innenkühlung / *Grooving, internal with through coolant*

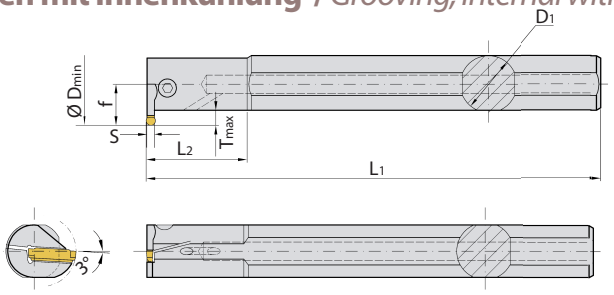

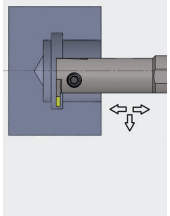

Bezeichnung *Part Number*	Lager *Stock* R	Lager *Stock* L	Maße *Dimensions [mm]* D_{min}	D_1	L_1	L_2	T_{max}	f	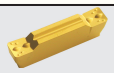 Seite / Page: 7 s [mm]	Ersatzteile *Spare Parts*	
R/L 270. 0016. 015 - IK			20	16	125	35	4	11.3	216.0150.30/51 s=1,5 mm	32.45.124	48.12.604
R/L 270. 0020. 015 - IK			25	20	150	45	4	13.1		32.15.115	48.12.606
R/L 270. 0025. 015 - IK			29	25	200	45	4	16.2			
R/L 270. 0016. 02 - IK	●	●	20	16	135	35	5	12.4	216.0200.30/51/55 s=2,0 mm	32.45.124	48.12.604
R/L 270. 0020. 02 - IK	●	●	25	20	150	45	5	14.0		32.15.115	48.12.606
R/L 270. 0025. 02 - IK			29	25	200	45	5	17.2			
R/L 270. 0016. 025 - IK	●	○	21	16	125	35	6	13.3	218.0250.50/51 s=2,5 mm	32.45.124	48.12.604
R/L 270. 0020. 025 - IK			25	20	150	45	6	15.1		32.15.115	48.12.606
R/L 270. 0025. 025 - IK			29	25	200	45	6	18.2			
R/L 270. 0020. 03 - IK	●	●	25	20	150	45	6	15.6	222.0300.50/51/55 s=3,0 mm		
R/L 270. 0025. 03 - IK	●	●	31	25	200	45	6	18.9			
R/L 270. 0032. 03 - IK	○	○	37	32	250	65	6	21.5			
R/L 270. 0020. 04 - IK	●	●	25	20	150	45	6	15.6	222.0400.50/51/55 s=4,0 mm		
R/L 270. 0025. 04 - IK	●	○	31	25	200	45	6	18.9			
R/L 270. 0032. 04 - IK	○	○	37	32	250	65	6	21.5			
R/L 270. 0025. 05 - IK			31	25	200	45	8	19.4	226.0500.50/55 s=5,0 mm		
R/L 270. 0032. 05 - IK			37	32	250	65	8	21.5			
R/L 270. 0025. 06 - IK			31	25	200	45	8	19.4	226.0600.50/55 s=6,0 mm		
R/L 270. 0032. 06 - IK			37	32	250	65	8	21.5			

* Ausführung R oder L angeben / state R or L version

● JD-Lager / JD-Stock ○ begrenzte Lagerhaltung / limited stock

272 Eckenfreistechen, innen / *Corner releasing, internal*

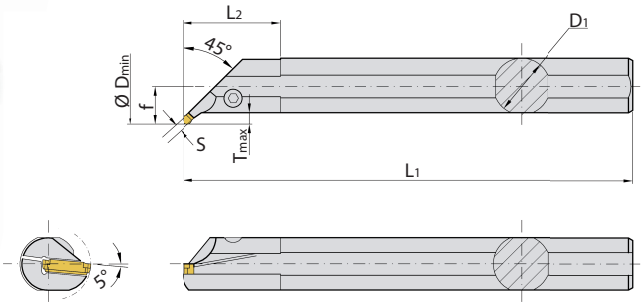

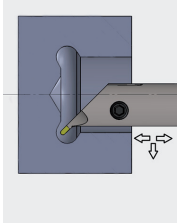

Bezeichnung *Part Number*	Lager *Stock* R	Lager *Stock* L	Maße *Dimensions [mm]* D_{min}	D_1	L_1	L_2	T_{max}	f	Seite / Page: 7 s [mm]	Ersatzteile *Spare Parts*	
R/L 272. 0020. 03	○		35	20	150	45	3.5	13	222.0300.51 50 55 s=3,0 mm	32.15.115	48.12.606
R/L 272. 0025. 03	○		40	25	200	45	3.5	15.5			
R/L 272. 0032. 03			50	32	250	65	3.5	19			
R/L 272. 0020. 04	○		35	20	150	45	3.5	13	222.0400.51 50 55 s=4,0 mm		
R/L 272. 0025. 04	○		40	25	200	45	3.5	15.5			
R/L 272. 0032. 04	○		50	32	250	65	3.5	19			
R/L 272. 0025. 05			40	25	200	45	3.5	15.5	226.0500.50 55 s=5,0 mm		
R/L 272. 0032. 05	○		50	32	250	65	3.5	19			
R/L 272. 0025. 06			40	25	200	45	3.5	15.5	226.0600.50 55 s=6,0 mm		
R/L 272. 0032. 06			50	32	250	65	3.5	19			

290 Axialstechen / *Face Grooving*

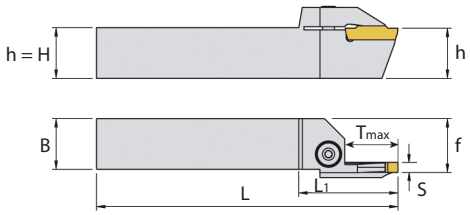

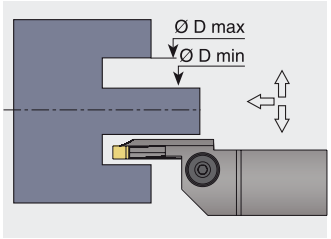

Abb. zeigt rechtes Werkzeug

Bezeichnung *Part Number*	Lager *Stock* R	Lager *Stock* L	Maße [mm] *Dimensions* H=B	L	L_1	f	T_{max}	S. Durchmesser Ø	Seite / Page: 7 s [mm]	Ersatzteile *Spare Parts*	
R/L290. 2525. 03-34/45	●	○	25	150	40	25	17	34-45	222.0300.50 s=3mm	32.30.116 (M6x20)	48.11.602 (S5)
R/L290. 2525. 03-39/55	●	○	25	150	40	25	17	39-55			
R/L290. 2525. 03-49/80	○	○	25	150	40	25	17	49-80			
R/L290. 2525. 03-50/60	●	○	25	150	40	25	17	50-60			
R/L290. 2525. 03-60/80	●	○	25	150	40	25	17	60-80			
R/L290. 2525. 03-70/110	○	○	25	150	40	25	17	70-110			
R/L290. 2525. 03-80/110	●	○	25	150	40	25	17	80-110			
R/L290. 2525. 03-100/150	○	○	25	150	40	25	17	100-150			
R/L290. 2525. 03-110/150	●	○	25	150	40	25	17	110-150			
R/L290. 2525. 04-50/60	○	○	25	150	45	25	20	50-60	222.0400.50 s=4mm		
R/L290. 2525. 04-60/80	○	○	25	150	46	25	20	60-80			
R/L290. 2525. 04-80/110	○	○	25	150	46	25	20	80-110			
R/L290. 2525. 04-110/150	○	○	25	150	46	25	20	110-150			
R/L290. 2525. 04-140/600	○	○	25	150	49	25	25	140-600			
R/L290. 2525. 05-50/80	○	○	25	150	45	25	20	50-80	222.0500.50 s=5mm		
R/L290. 2525. 05-80/110	○	○	25	150	45	25	20	80-110			
R/L290. 2525. 05-110/150	○	○	25	150	45	25	20	110-150			
R/L290. 2525. 05-140/350		○	25	150	45	25	20	140-350			
R/L290. 2525. 05-350/500	○	○	25	150	45	25	20	350-500			
R/L290. 2525. 05-140/600	○	○	25	150	49	25	25	140-600			

* Ausführung R oder L angeben / state R or L version

● JD-Lager / JD-Stock ○ begrenzte Lagerhaltung / limited stock

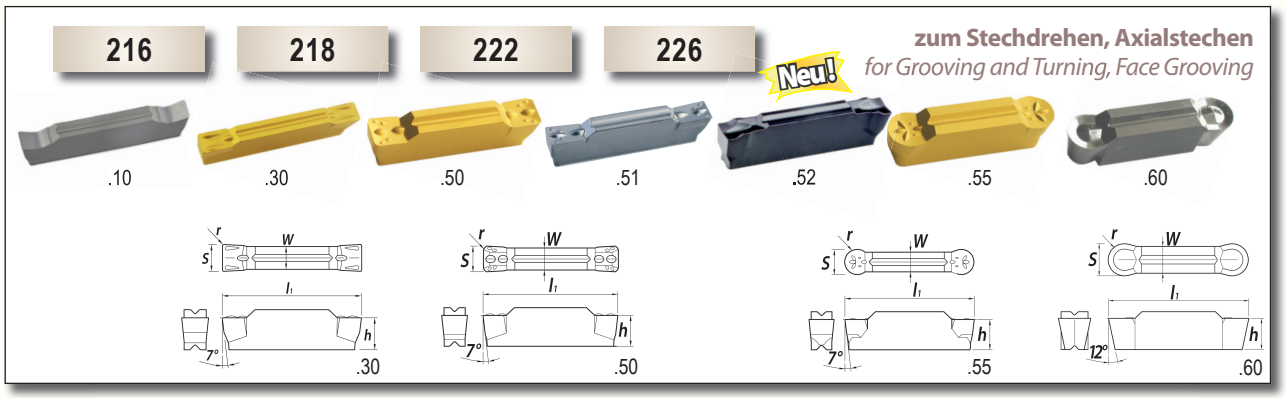

Bezeichnung *Part Number*	Lager *Stock* GK 1110	GK 1210	GP 2120	GM 5130	s mm	r mm	l_1 mm	w mm	h mm	Klemmhaltertyp *Toolholder Type*
216. 0150. 10 - D		○			1.5	0.15	16	1.2	3.5	.015
Neu! 216. 0150. 30 - DM				○						
216. 0150. 30 - DP			●							
216. 0200. 10 - D		●			2.0	0.2	16	1.6	3.5	.02
216. 0200. 30 - DG				○						
Neu! 216. 0200. 30 - DM				●						
216. 0200. 30 - DP			●							
216. 0200. 55 - DG				○		1.0				
Neu! 216. 0200. 55 - DM				●						
216. 0200. 55 - DP			●							
218. 0250. 10 - D		○			2.5	0.2	18.5	2.0	3.8	.025
218. 0250. 50 - DG				○						
Neu! 218. 0250. 50 - DM				●						
218. 0250. 50 - DP			○							
222. 0300. 10 - D		●			3.0	0.4	21	2.35	4.8	.03
222. 0300. 50 - 1			○							
Neu! 222. 0300. 50 - DM				●						
222. 0300. 50 - DP			●							
Neu! 222. 0300. 52 - DM				●						
222. 0300. 55 - DG				○		1.5				
Neu! 222. 0300. 55 - DM				●						
222. 0300. 55 - DP			●							
222. 0400. 10 - D		●			4.0	0.4		3.3		.04
Neu! 222. 0400. 50 - DM				●						
222. 0400. 50 - DP			●							
222. 0400. 51 - DG	○									
222. 0400. 55 - DG				○		2.0				
Neu! 222. 0400. 55 - DM				●						
222. 0400. 55 - DP			●							
226. 0500. 10 - D		○			5.0	0.8	26	4.1	5.8	.05
226. 0500. 50 - DG				○						
Neu! 226. 0500. 50 - DM				●						
226. 0500. 50 - DP			●							
226. 0500. 55 - DM				○		2.5				
Neu! 226. 0500. 55 - DP			●							
226. 0500. 60 - D										
226. 0600. 10 - D		○			6.0	0.8	26	5.0	5.8	.06
Neu! 226. 0600. 50 - DM				○						
226. 0600. 50 - DP			○							
Neu! 226. 0600. 55 - DM						2.5				
226. 0600. 55 - DP			○							
226. 0600. 60 - D										
232. 0800. 10 - D					8.0	0.8	31	6.0	6.5	.08
232. 0800. 50 - DP										
232. 0800. 51 - D	○									
232. 0800. 60 - D	○					4.0				

Wendeschneidplatten sind in rechten und linken Klemmhaltern sowie Bohrstangen verwendbar.
Inserts can be used in RH and LH toolholders as well as in boring bars.

● JD-Lager / JD-Stock ○ begrenzte Lagerhaltung / limited stock

Schnittdaten-Empfehlungen zum Stechdrehen / Abstechen
Cutting Data Recommendations for Grooving / Parting - off

Werkstückwerkstoff *Material*		Legierung *Alloy*	Schnittgeschwindigkeiten v_c [m/min] *Cutting Speeds v_c [m/min]*			
			GK 1110	GK 1210	GP 2120	GM 5130
A (P)	Unlegierter Stahl *Mild steel*	geglüht / *annealed* ≤ 0,15% C	-	-	120 - 200	100 - 180
		geglüht / *annealed* 0,15% - 0,45% C	-	-	100 - 200	100 - 180
		vergütet / *heat treated* ≥ 0,45% C	-	-	90 - 180	80 - 160
	Legierter Stahl *Alloyed steel*	niedrig / *low*	-	-	100 - 200	100 - 200
		mittel / *medium*	-	-	90 - 160	80 - 150
		hoch / *high*	-	-	70 - 100	70 - 100
R (M)	Rostfreier Stahl *Stainless steel*	austenitisch	-	-	50 - 160	30 - 150
		martensitisch	-	-	50 - 200	30 - 180
F (K)	Grauguss *Grey cast iron*		60 - 100	60 - 90	-	-
N	Aluminium	nicht aushärtbar *not hardenable*	800 - 1000	700 - 850	-	-
		aushärtbar *hardenable*	250 - 450	250 - 400	-	-
		> 12% Si	200 - 300	200 - 250	-	-
	Bronze, Messing, Rotguss *Bronze, brass, red brass*		90 - 200	90 - 180	-	-
S	Warmfeste Legierungen, Ni-Basis *Heat resistant alloys, Ni-base*		-	20 - 60	-	25 - 60
H	Gehärteter Stahl *Hardened steel*		10 - 20	-	-	-

WSP-Typ *Type of Insert*	**Vorschübe** (je nach Stechbreite) [mm/U] ***Feeds** (acc. to Width of Groove) [mm/rev]*
216 / 218 / 222 / 226 / 232	0.06 - 0.24

Richtwerte für Schnittgeschwindigkeit und Vorschübe bei Verwendung von Emulsion als Kühlschmiermittel.
Recommendations for cutting speed and feed when using coolants.

Technische Änderungen vorbehalten, keine Haftung für Druckfehler. Abbildungen ähnlich.
Technical changes reserved, we bear no liability for misprints. Drawings/pictures similar.

Jörn Detjens Zerspanungstechnik GmbH
Bookkoppel 3
DE-22926 Ahrensburg

Tel.: +49-(0)41 07 - 90 73-0
Fax.: +49-(0)41 07 - 90 73-22
E-Mail: info@jd-tools.de

www.jd-tools.de